RENAULT 4

Tableau de bord Renault 4 GTL.

NOUVEAU ET EFFICACE

On peut être jeune et sportive on n'en a pas moins le goût des jolies choses. Rien de tel qu'une nouvelle planche de bord pour voir la vie en rose. Surtout avec un magnifique volant. Quant à la tablette arrière, elle est assortie au revêtement intérieur. Très pratiques, les bacs de portes AV (sur GTL) recueilleront les objets qui traînent toujours partout. Et puis, pour faire la route en musique, la Renault 4 GTL a également prévu une console pour recevoir un équipement radio.
Toutes les commandes autour du volant, sont remplacées cette année par une monomanette intégrant l'avertisseur, la commande de l'éclairage et des clignotants avec retour automatique. La Renault 4 conserve toujours ses phares réglables à 2 positions commandés de l'extérieur (sans ouvrir le capot) c'est simple mais il fallait y penser.

Commande intégrant les fonctions éclairage/avertisseur/clignotants.

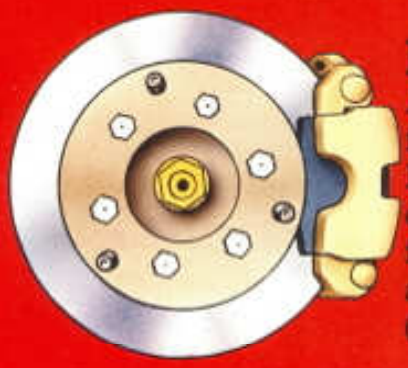

FREINAGE MUSCLE

A réflexe d'acier, freinage musclé.
La Renault 4 GTL est désormais équipée de freins à disques à l'avant (sécurité améliorée).

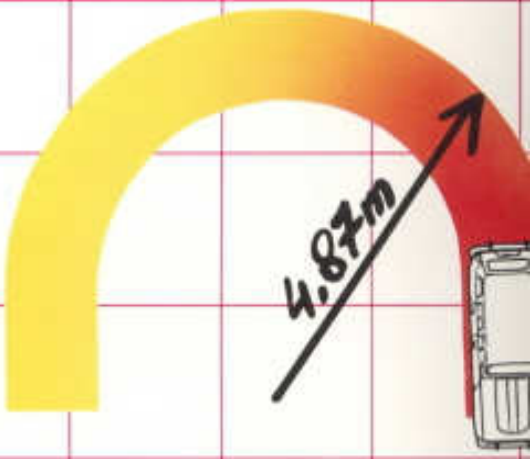

4,87 m dans la catégorie rayon de braquage, c'est encore un record de la Renault 4 !

L'IMPORTANT, C'EST L'ENTRAINEMENT

La Renault 4 a le souffle que lui confère un entraînement de sportive. Une, deux, trois, quatre, sa foulée est mesurée mais sûre et énergique. Les deux moteurs de 845 cm³ et 1108 cm³ qui équipent la Renault 4 sont mieux connus sous le nom « D'INCREVABLES ».
Refroidis par un liquide spécial en circuit hermétique, ils ne craignent pas d'attraper un chaud et froid. Et ils savent économiser leurs moyens : vidange tous les 7 500 km seulement, le nouveau moteur de 845 cm³ développe 24,5 kW ISO soit 34 ch DIN à 5 000 tr/min et le 1108 cm³ de la Renault 4 GTL, 24,5 kW ISO soit 34 ch DIN à 4 000 tr/min. On remarque l'arrivée d'un outsider la Renault 4 TL 1108 cm³ qui roule au G.P.L. (gaz de pétrole liquéfié) un concurrent discret mais qui pourrait bien devenir un gagnant ! Pour une course au finish, la Renault 4 GTL n'hésite pas à pousser une pointe à plus de 120 km/h. Très peu à boire, pour la Renault 4, merci elle suit un régime très strict : 5,4 l aux 100 pour la Renault 4 GTL (à 90 km/h à vitesse stabilisée), 5,6 l aux 100 pour la Renault 4 et la Renault 4 TL (à 90 km/h à vitesse stabilisée).

Renault 4 GTL - 1108 cm³.

1 Carter en fonte.
2 Commande des vitesses.
3 Embrayage à diaphragme.
4 Couple conique différentiel.
5 4 vitesses synchronisées.

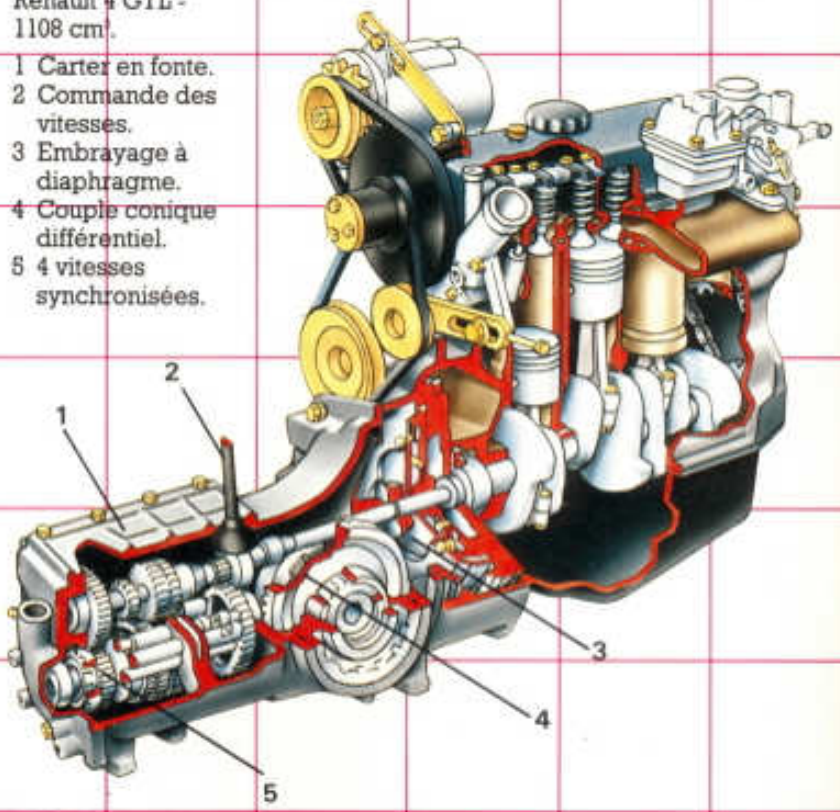

Traction avant

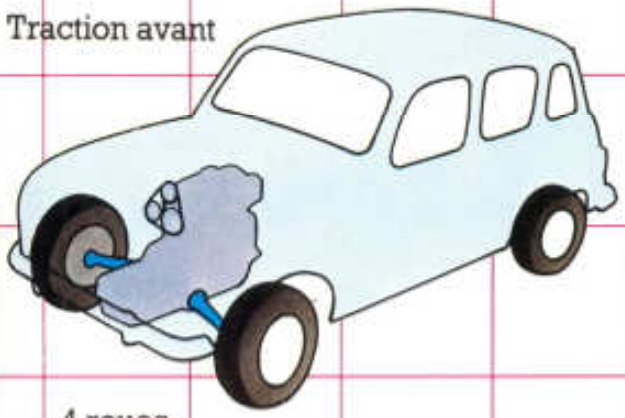

4 roues indépendantes

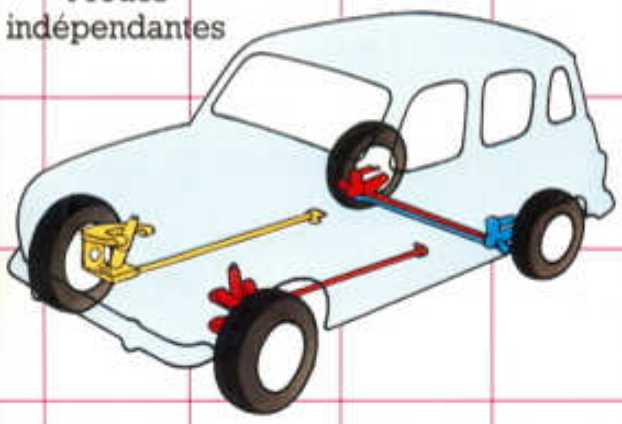

CHAMPIONNE DE L'ENDURANCE

La Renault 4 est préparée aux plus mauvaises routes. Traction avant, suspension à grand débattement, 4 roues indépendantes. Le poids du moteur et de la boîte de vitesses porte directement sur les roues directrices et motrices, d'où conduite facilitée et tenue de route impeccable. N'oublions pas, à l'AV, barres de torsion longitudinales, amortisseurs hydrauliques télescopiques, barre antidévers transversale et, à l'AR, barres de torsion transversales et amortisseurs pour absorber les chocs et stabiliser la trajectoire.

Suspension avant Renault 4 GTL

1 Amortisseur.
2 Bras supérieur de suspension.
3 Barre de torsion.
4 Barre anti-dévers.
5 Bras inférieur de suspension.
6 Pneumatique.
7 Frein à disque.

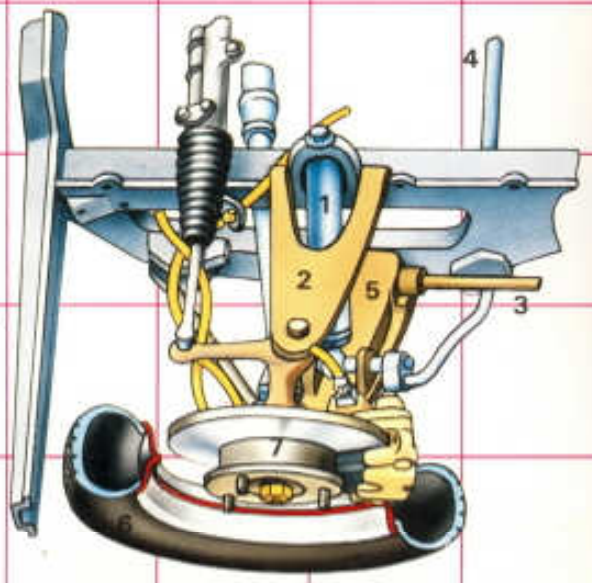

SAVOIR SE MENAGER

Pendant l'effort, il convient de bien se couvrir. Un revêtement spécial s'impose. Celui de la Renault 4 est soigneusement étudié. Après phosphatation des tôles et passivation chromique, un bain d'apprêt par cataphorèse assure la protection parfaite du métal, y compris à l'intérieur des « corps creux » (montant de pare-brise, par exemple).

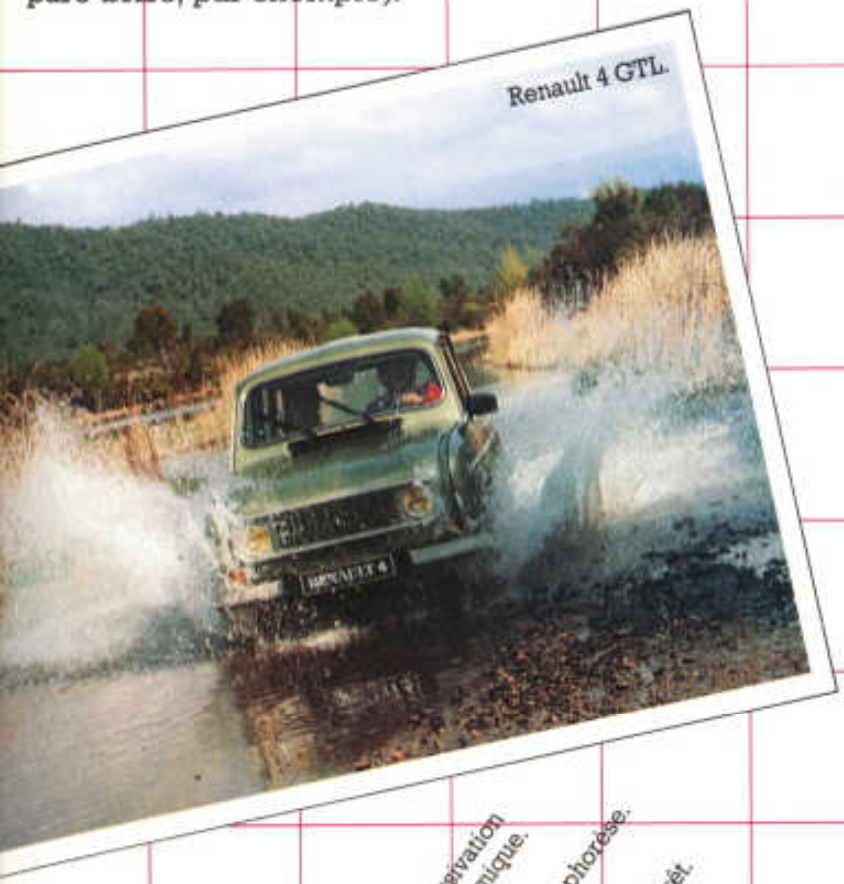

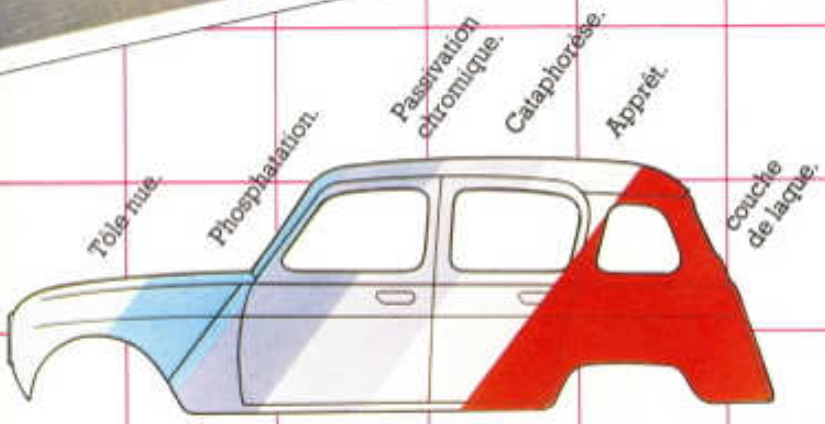

Une seconde couche d'apprêt favorise l'accrochage de la peinture. Enfin, une couche de laque garantit à la Renault 4 sa jeunesse.
Donner le meilleur de soi-même, c'est aussi ménager la susceptibilité des porte-monnaie chatouilleux. Les pièces détachées de la Renault 4, produites en grande série, sont d'un prix très abordable. Les réparations sont faciles : les pièces à changer se démontent rapidement, les pièces neuves se remontent aussi vite. Enfin la vignette (4 CV) et l'assurance de la Renault 4 savent se faire toutes petites.

TOUT DOUX, TOUT

Renault 4 GTL.

BEAU, TOUT BON

Quand on a mis ses jarrets à rude épreuve, qu'il est doux de se laisser aller dans des sièges bien moëlleux. Ceux de la Renault 4 ont une suspension différenciée entre l'assise et le dos. A l'avant, ils sont inclinables, en option, sur TL et GTL . Et comme le plaisir des yeux est complément du confort du corps, les sièges et les panneaux de porte des Renault 4 TL et Renault 4 GTL sont recouverts d'un élégant tissu écossais (cendre ou liège).
Oxygénation intégrale à bord de la Renault 4 grâce aux vitres coulissantes.
Relaxation, bien-être total avec la climatisation (air frais/chaud, chauffage-désembuage).

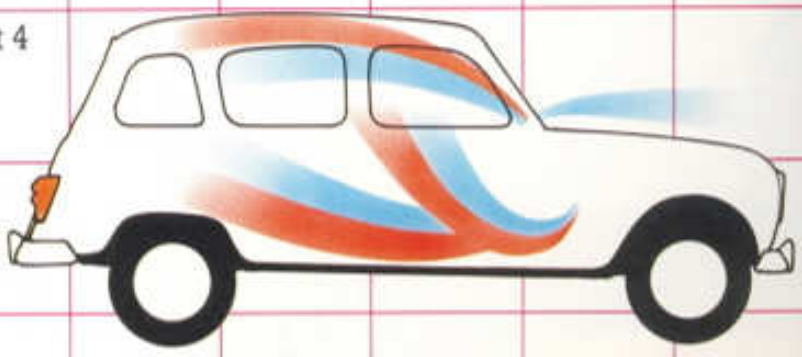

EQUIPEMENT	RENAULT 4	RENAULT 4 TL et « GPL »	RENAULT 4 GTL
Drap imprimé	•	—	—
Drap écossais	—	•	•
Enjoliveurs de gouttière	•	•	•
Pare-chocs gris	•	•	•
Pare-chocs AV avec butoirs	•	•	•
Pare-chocs AR avec butoirs	—	•	•
Protections latérales grises et cornes de bouc	—	—	•
Panneau de custodes habillé	—	•	•
Tapis de coffre vinyl	—	•	•
Banquette AV réglable en longueur	•	—	—
Sièges séparés - Dossier fixe	—	•	•
Témoin de starter et de frein à main	•	•	•

EQUIPEMENT	RENAULT 4	RENAULT 4 TL et « GPL »	RENAULT 4 GTL
Bac de portières AV	—	—	•
Panneaux de porte en drap écossais et simili	—	•	•
Tablette AR	—	•	•
Lunette AR chauffante	—	•	•
Ceintures de sécurité à enrouleur à l'AV et statiques à l'AR	•	•	•
	26960 F	28800 F	31600 F
OPTIONS			
Peinture métallisée	—	•	•
Sièges simili	•	•	•
Sièges AV séparés à dossier inclinable	—	•	•
Toit ouvrant	—	—	•

CARACTÉRISTIQUES TECHNIQUES : MILLÉSIME ANNÉE MODÈLE 1983

VERSIONS		RENAULT 4	RENAULT 4 TL	RENAULT 4 TL « GPL »	RENAULT 4 GTL
	Puissance administrative	4	4	4	4
	Nombre de places	4	4	4	4
ARCHITECTURE STRUCTURE Traction avant, carrosserie boulonnée sur plate-forme formant châssis et plancher.					
	Poids à vide en ordre de marche (kg)	640 à 695		720	720
	Poids total maxi autorisé (PTMA) (kg)	1025	1025	1120	1060
	Poids total roulant (PTR) (kg)	1495	1495	1600	1600
	Poids remorquable (freiné) (kg)	520	520	530	600
	Poids remorquable (non freiné) (kg)	330	330	355	355
MOTEUR 4 temps, 4 cylindres en ligne.					
	Cylindrée (cm³)	845	845	1108	1108
	Alésage course (mm)	58 × 80	58 × 80	70 × 72	70 × 72
	Taux de compression	8	8	9,5	9,5
	Puissance kW ISO	24,5	24,5	22,5	24,5
	ch DIN	34	34	31	34
	à tr/min	5000	5000	4000	4000
	Couple Nm ISO	58	58	65	72
	mkg DIN	6	6	6,8	7,5
	à tr/min	2500	2500	2500	2500
	Ventilateur	mécanique	mécanique	électrique	électrique
BOÎTE DE VITESSES	Nombre de rapports avant.	4	4	4	4
FREINAGE Double circuit. Limiteur de pression.					
	Roues AV	tambours	tambours	disques	disques
	Roues AR	tambours	tambours	tambours	tambours
SUSPENSION 4 roues indépendantes, barres de torsion longitudinales AV et transversales AR, barre antidévers à l'AV, amortisseurs hydrauliques télescopiques.					
DIRECTION	Nombre de tours de volant	3,8	3,8	3,8	3,8
	Diamètre de braquage entre trottoirs (m)	9,75	9,75	9,75	9,75
PNEUMATIQUES Tubeless à arceaux		135 SR 13	135 SR 13	135 SR 13	135 SR 13
CAPACITÉS	Volume du coffre (dm³)	255 à 950*	255 à 950*	135	255 à 950*
	Réservoir à carburant (l)	34	34	53,5	34
PERFORMANCES	Vitesse maximale (km/h)	120	120	115	+ 120
CONSOMMATION aux 100 km					
	A vitesse stabilisée à 90 km/h (l)	5,6**	5,6**		5,4
	Selon le cycle urbain (l)	7,0**	7,0**		6,3

*avec montage d'un deuxième rétroviseur extérieur **essence ordinaire

TEINTES ET GARNISSAGES

VERSIONS	GARNISSAGES / TEINTES	BLANC 315	BEIGE 170	ROUGE 705	ANGERS 483	MOUSSE 919
RENAULT 4	DRAP DIAGONALE	SABLE	SABLE	CENDRE	SABLE	
	SIMILI GRAIN PEAU	NOIR	SABLE	NOIR	SABLE	
RENAULT 4 TL et TL "GPL" RENAULT 4 GTL	DRAP ECOSSAIS	CENDRE	LIEGE	CENDRE	CENDRE	LIEGE
	SIMILI GRAIN PEAU	NOIR	SABLE	NOIR	SABLE	SABLE

RENAULT

Renault Régie Nationale, 8 avenue Emile Zola
92109 Boulogne-Billancourt. Tél. 609.31.31 R.C.S. Nanterre B 780.129.987

Renault préconise **elf**

Création Publicis Conseil - Printed in France by Imprimerie ISTRA 12 102 04